БАЗ 383-01

Ra 20(√)

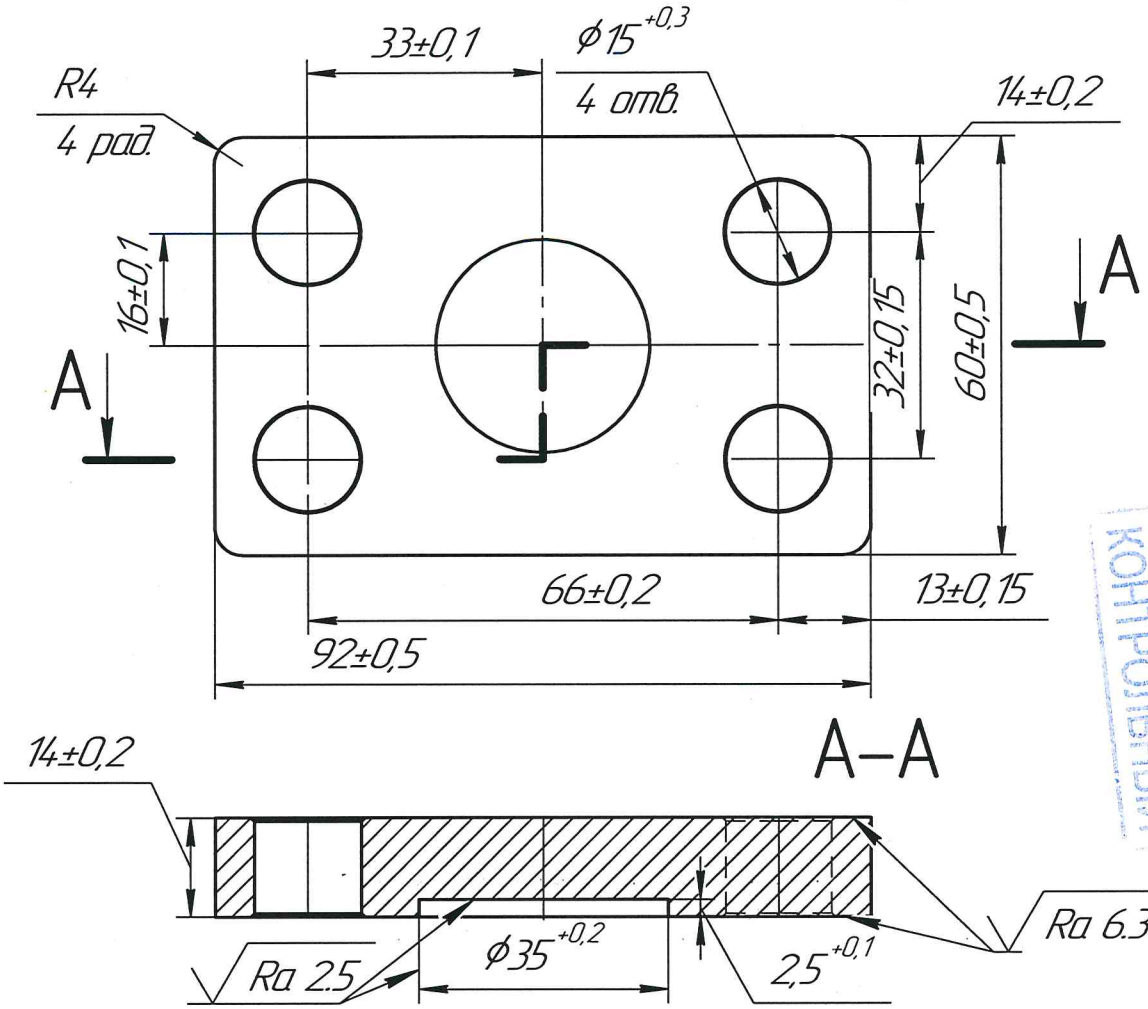

1 шт

1. *–размер для справок.
2. Не указанные радиусы–0.6мм, фаски–0.6х45.
3. Заусенцы и острые кромки притупить.
4. Покрытие – Ц9.хр. (цинкование.)
5. Использовать совместно с кольцом резиновым 030–035–30.

КОНТРОЛЬНЫЙ

Изм.	Лист	№ докум.	Подп.	Дата	БАЗ 383-01		
Разраб.		Козлович Л.			Заглушка на контроль герметичности воздухом. ВНС 160.110.670-01.000 СБ	Лит.	Масса	Масштаб 1:1
Пров.						Лист	Листов 1
Т.контр.		Кульша В.Г.					
Н.контр.					Ст.3. Лист S=16	ООО"БАЗДорМаш"	
Утв.		Разумович Е.М.		09.09.2026 г.			

Перв. примен. | Справ. № | Подп. и дата | Инв. № дубл. | Взам. инв. № | Подп. и дата | Инв. № подл.

Копировал | Формат А4